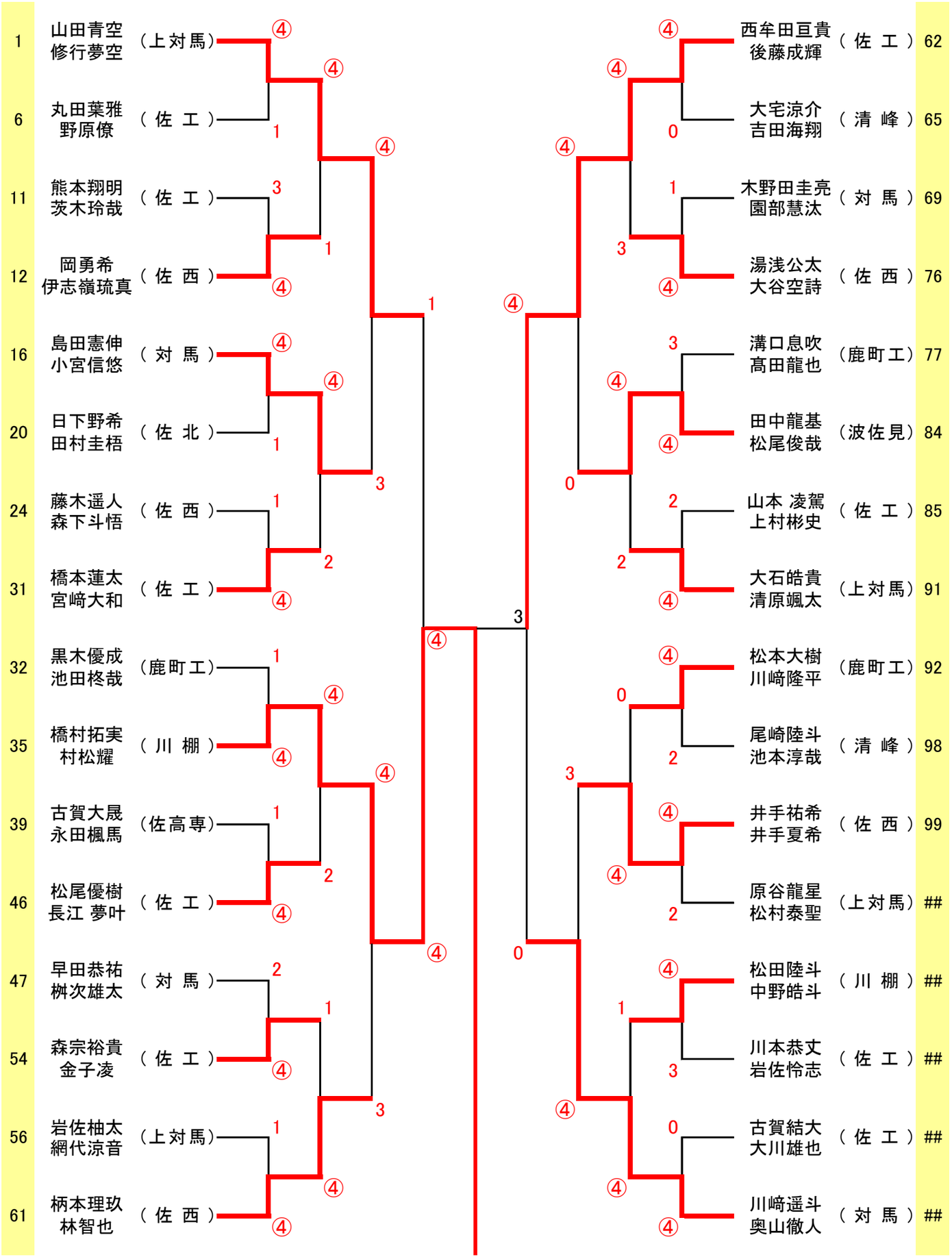令和3年度　長崎県高等学校総合体育大会（男子）　《ベスト32》