令和8年度　長崎県高等学校新人体育大会　ソフトテニス競技
《男子団体戦》

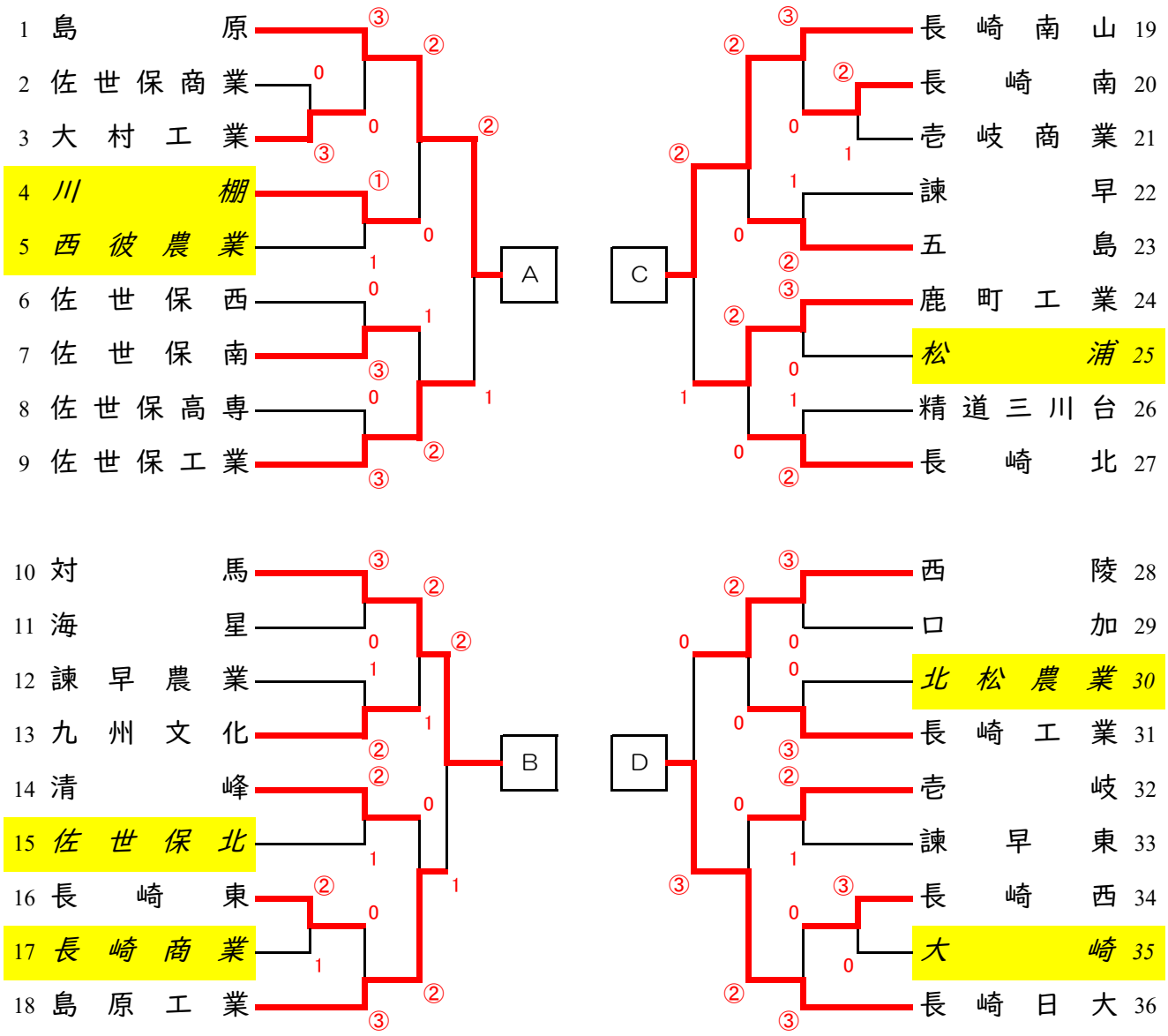

《団体戦　決勝リーグ》

		A	B	C	D	勝率	得失ポイント差	順位
A	島原		③	0	0	1 / 3		3
B	対馬	0		1	0	0 / 3		4
C	長崎南山	③	②		1	2 / 3		2
D	長崎日大	③	③	②		3 / 3		1

A：1－9の勝者、B：10－17の勝者、C：18－25の勝者、D：26－33の勝者