令和8年度　長崎県高等学校新人体育大会　ソフトテニス競技

《女子団体戦》

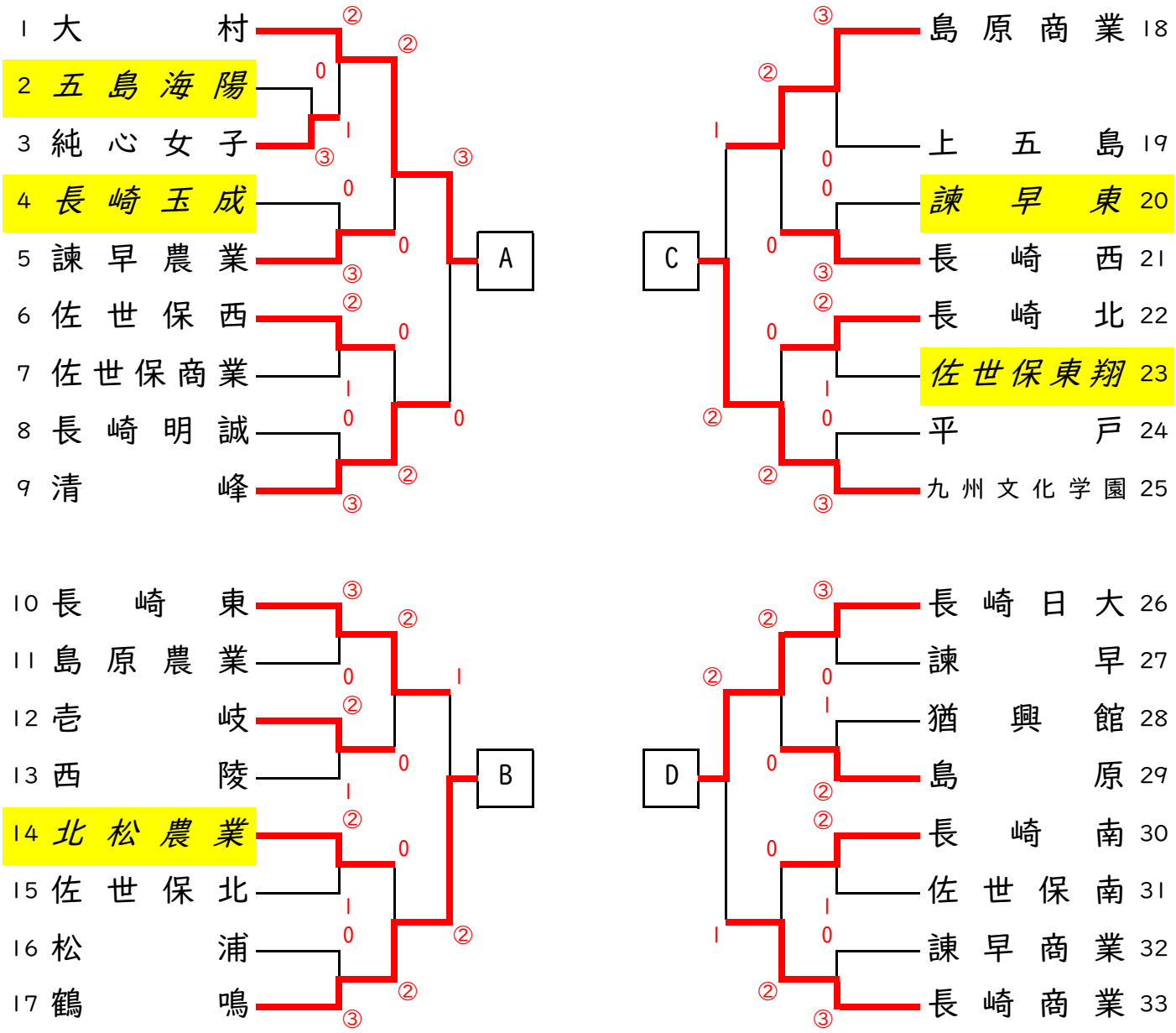

《団体戦　決勝リーク》

		A	B	C	D	勝率	得失ポイント差	順位
A	大村		③	②	②	3 / 3		1
B	鶴鳴	0		0	1	0 / 3		4
C	九州文化学園	1	③		0	1 / 3		3
D	長崎日大	1	②	③		2 / 3		2

A:1−9の勝者、B:10−17の勝者、C:18−25の勝者、D:26−33の勝者