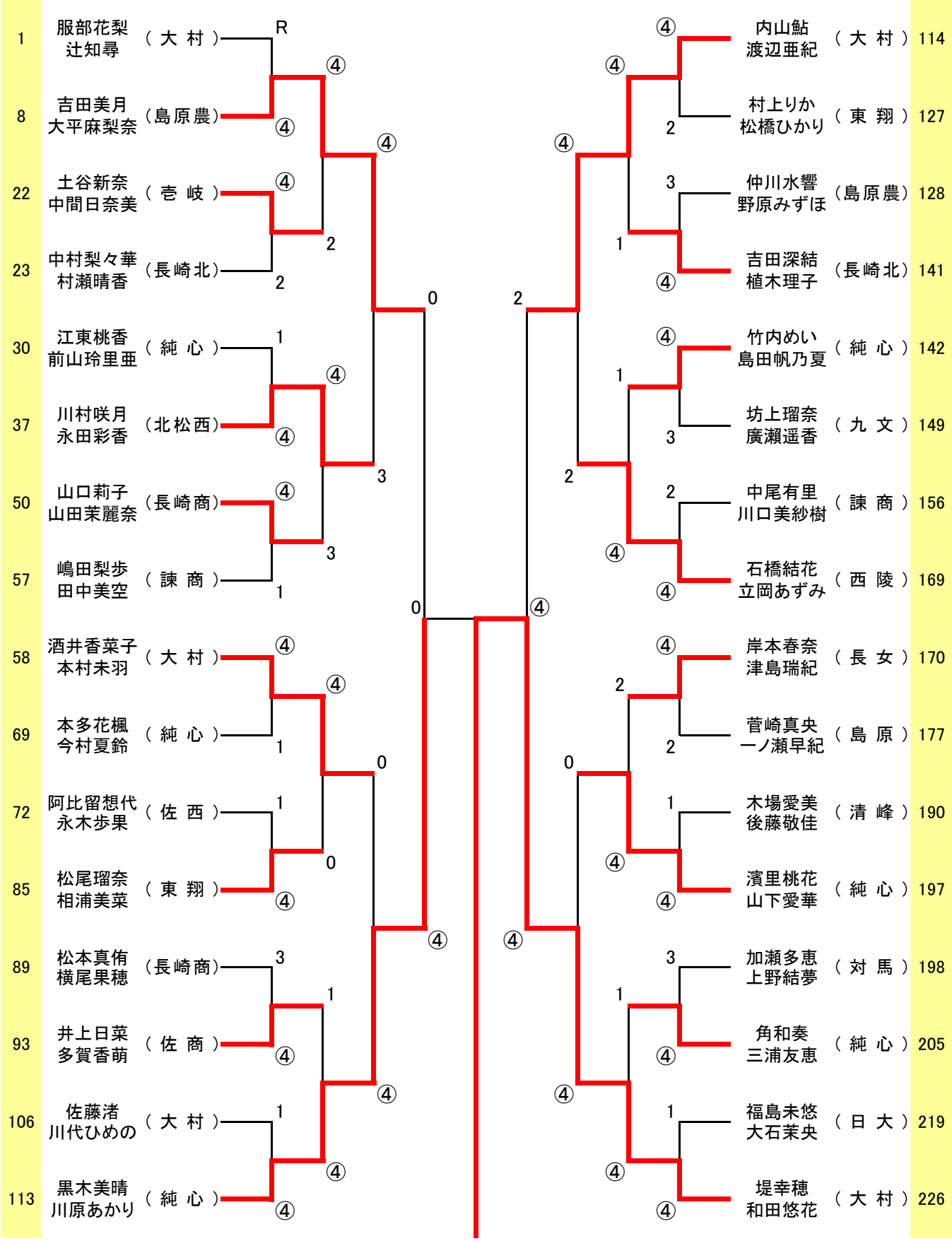平成29年度　第50回　長崎県高等学校ソフトテニス選手権島原大会（女子）　《ベスト32》