平成23年度長崎県高等学校総合体育大会ソフトテニス競技長崎地区予選 ［個人戦］

（男子） No. 1

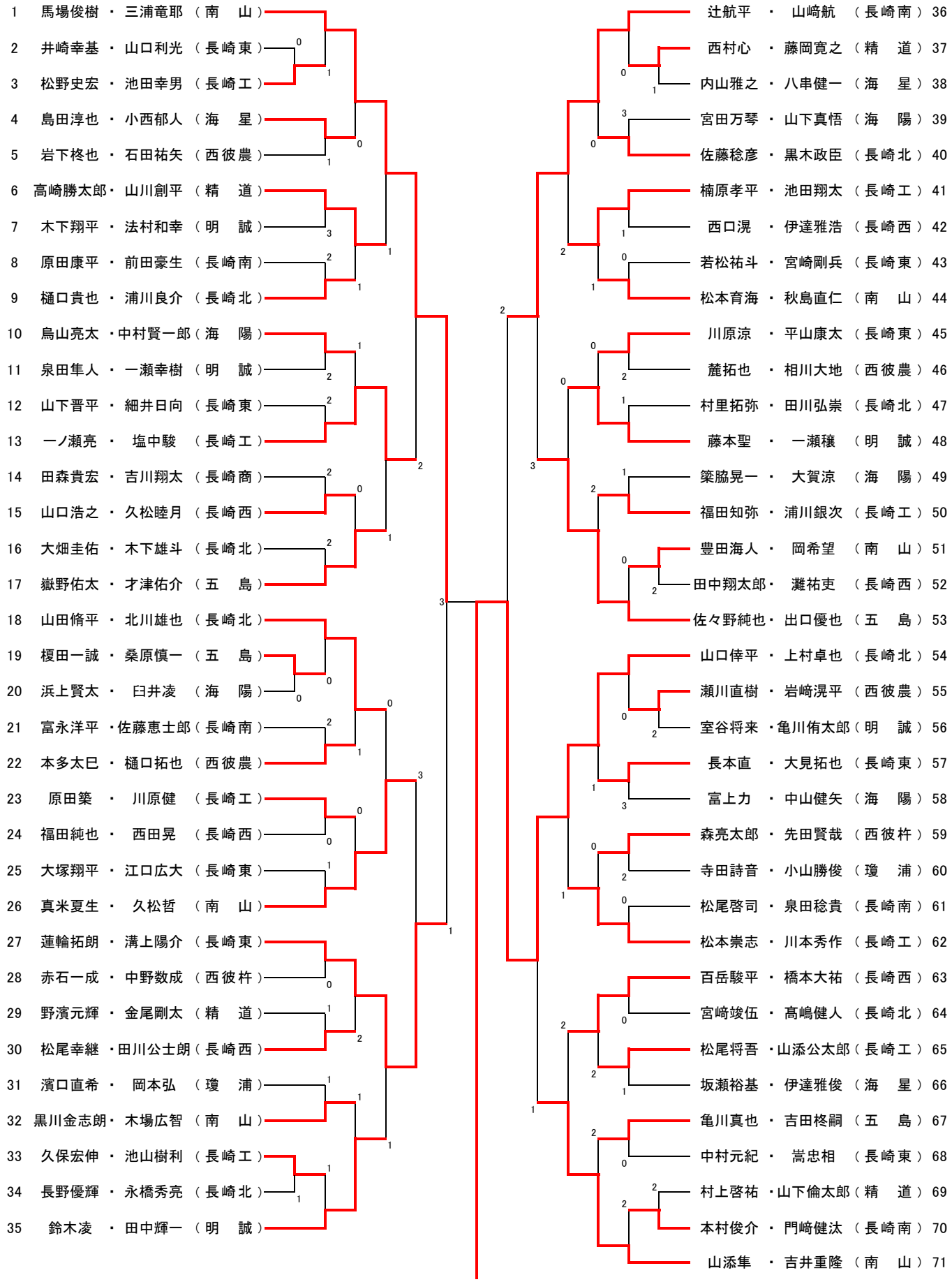

（男子） No. 2

72 佐々木久志・大賀信也 （五　島）
73 山川賢幸 ・ 堀雄一 （長崎北）
74 山口康熙 ・ 清島宏通 （南　山）
75 東将之 ・ 松尾勇希 （長崎東）
76 八木翔太郎・川原尚滉 （長崎南）
77 川嵜智彦 ・ 高木幸生 （長崎西）
78 出口雄也 ・ 石﨑裕大 （精　道）
79 大川聡 ・ 入口和輝 （海　陽）
80 山口滉平 ・ 釜本紘志 （長崎工）
81 濱崎遼 ・ 峠俊平 （長崎東）
82 松下貴裕 ・ 小川剣 （長崎工）
83 乙藤諒 ・ 鶴巻真央 （南　山）
84 持木健太 ・ 惣島浩貴 （西彼農）
85 岩元翔 ・ 松尾勇汰 （明　誠）
86 森涼介 ・ 先田政和 （長崎西）
87 松田智晃 ・ 諸岡祐人 （海　星）
88 吉田拓未 ・ 中尾要助 （瓊　浦）
89 児玉翔 ・ 日田宏夢 （長崎北）
90 渡部大貴 ・ 松尾誠 （精　道）
91 木口雄介 ・ 川口敏一 （五　島）
92 大塚真斗 ・ 田川亨 （長崎東）
93 嶋田雄太 ・御手洗光二郎（長崎工）
94 富川太郎 ・ 加藤雄大 （長崎南）
95 江崎亘 ・ 犬束和幸 （長崎北）
96 深松賢四郎・坂本鷹也 （西彼杵）
97 濱野恒誠 ・ 中村竜成 （南　山）
98 松本政樹 ・ 畦倉龍馬 （海　陽）
99 増﨑公史 ・ 井手晴之 （長崎北）
100 吉村和希 ・ 吉田滉平 （瓊　浦）
101 椿山大誠 ・ 浦川雄太 （長崎東）
102 日高雄希 ・ 才木恭輔 （長崎工）
103 小宮進衛門・伊東山真仁（長崎西）
104 山口貴正 ・ 西宮恵太 （長崎工）
105 藤田昌嗣 ・ 渡辺隼人 （明　誠）
106 柿本好貴 ・ 平井宥也 （西彼農）
107 富田直樹 ・ 横島賢 （南　山）

宅島一樹 ・ 林田啓佑 （長崎北）108
山口大貴 ・ 柴山正希 （長崎工）109
井手龍太 ・ 野口佑哉 （西彼杵）110
横山貴之 ・ 川久保侑 （海　星）111
重本英一郎・中尾叡生 （明　誠）112
廣島誠浩 ・ 吉冨健 （長崎東）113
伊藤凌 ・ 小浦修乙 （長崎南）114
大津留豪 ・ 苑田昂汰 （精　道）115
谷川浩之 ・山本雄太郎（五　島）116
森﨑直雄 ・ 糸柳慧大 （南　山）117
田中統 ・ 田添諒 （長崎北）118
田﨑翔也 ・ 開優一 （西彼農）119
濱田悠也 ・ 小山遼 （長崎西）120
鉄川佳知 ・ 島田魁 （精　道）121
川上智之 ・ 竹下新星 （長崎工）122
松永慎 ・ 川本勇司 （長崎商）123
青木　優介・中島隆浩 （長崎東）124
佐々野勇士・梶山治樹 （海　陽）125
綿巻哲也 ・ 片岡宏典 （南　山）126
大島駿孝 ・ 山下遼 （長崎南）127
大田尚吾 ・ 田崎亮友 （精　道）128
岩本幸希 ・ 松本武 （長崎東）129
山田龍生 ・ 川嶋瑞樹 （瓊　浦）130
伊東慶彦 ・ 吉武亨 （長崎北）131
池田晃一 ・ 堀川貴史 （海　星）132
塩塚雄太 ・ 田口義樹 （海　陽）133
松下金太郎・白浜賢悟 （長崎工）134
赤波江祐人・諫見優育 （長崎北）135
御手洗維人・平山智章 （五　島）136
渡瀬啓介 ・ 山本大輔 （長崎東）137
中尾健太郎・末竹慎 （明　誠）138
井手太陽 ・ 宮田拓実 （長崎工）139
西弘平 ・ 山口裕樹 （西彼農）140
山邊匠実 ・ 栗田健司 （長崎西）141
赤尾勇次 ・ 出口慎悟 （海　陽）142
山口智志 ・ 横田洋純 （南　山）143
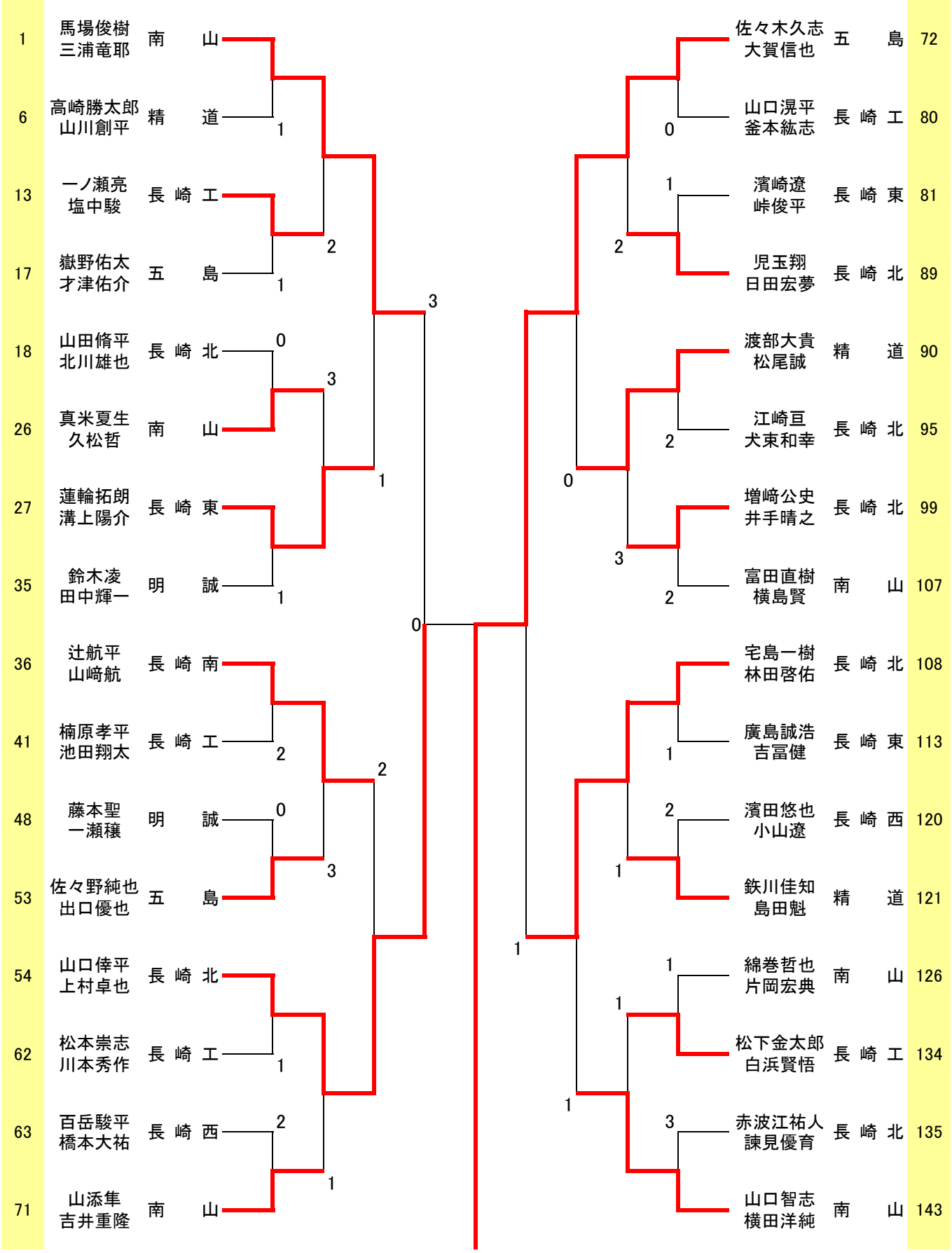
平成23年度長崎県高等学校総合体育大会ソフトテニス競技長崎地区予選 ［男子ベスト32］